Cargo

D Montageanleitung - Bitte aufbewahren
GB Installation instruction - please keep safe
FR Conserver les instruction de montage s.v.p
NL Montagehandleiding goed bewaren
IT Si prega di conservare le istruzioni di montaggio
ES Por favor conserve las instrucciones para el montaje

0-3 mm

3610871 **3610811** **3610821** **3610831** **3610841** **3610851** **3610861**

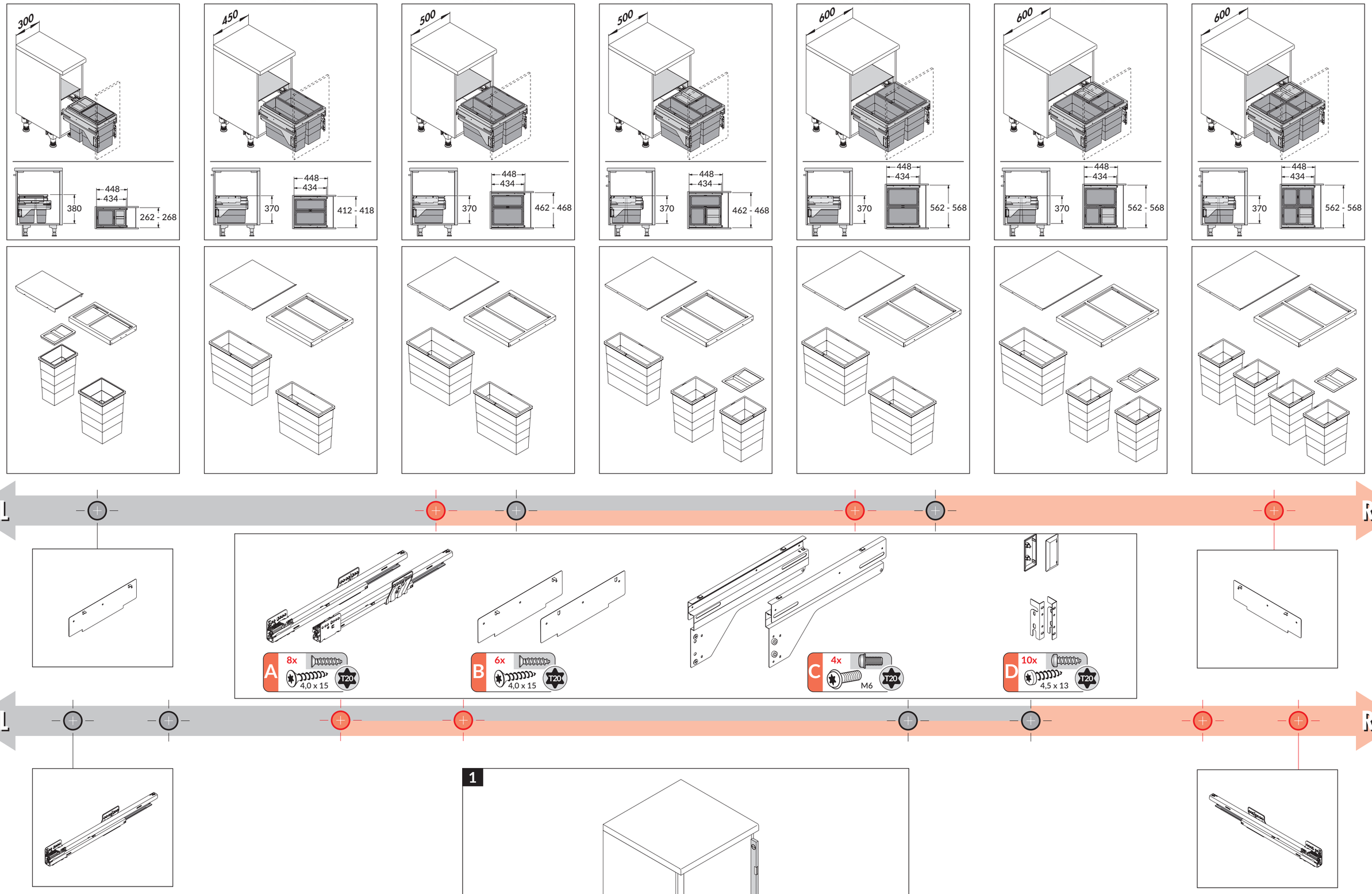

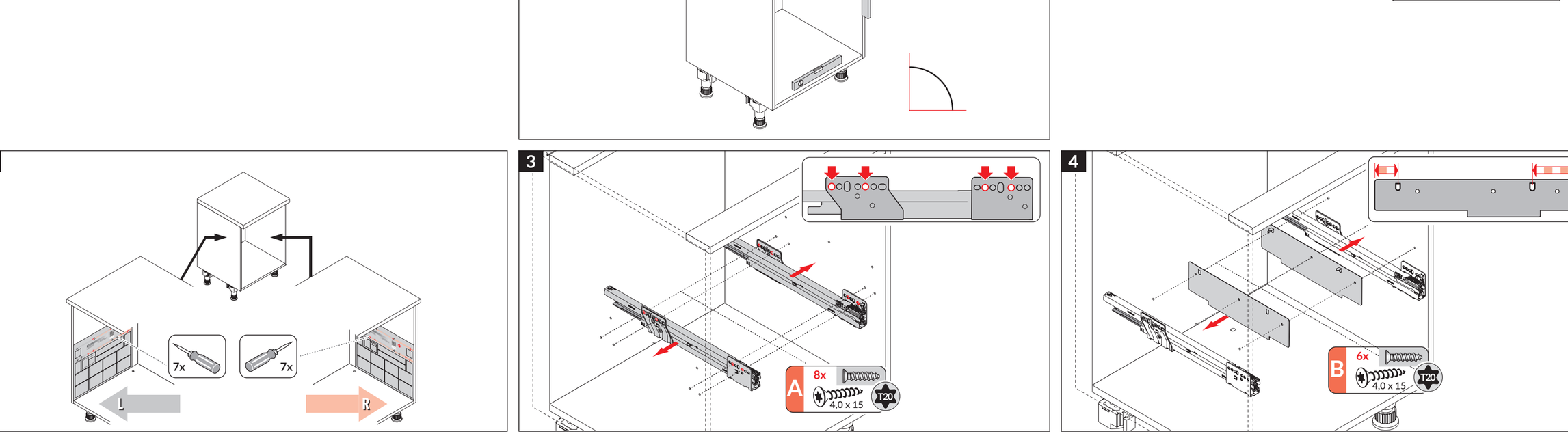

10001025 12/25 • Technische Änderungen vorbehalten

Cargo

D Montageanleitung - Bitte aufbewahren
GB Installation instruction - please keep safe
FR Conserver les instruction de montage s.v.p
NL Montagehandleiding goed bewaren
IT Si prega di conservare le istruzioni di montaggio
ES Por favor conserve las instrucciones para el montaje

0-3 mm

8

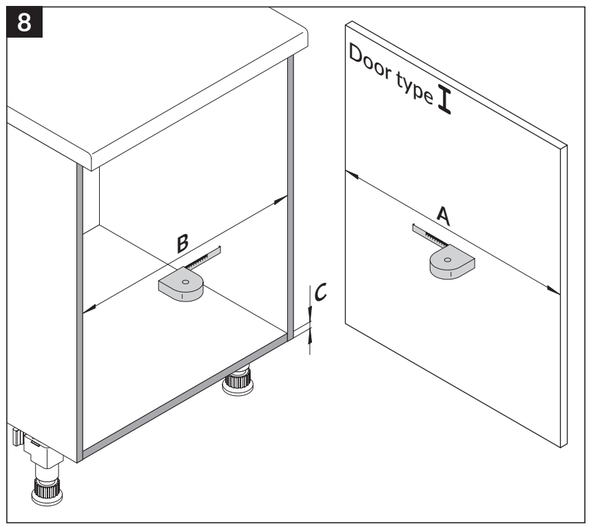

9

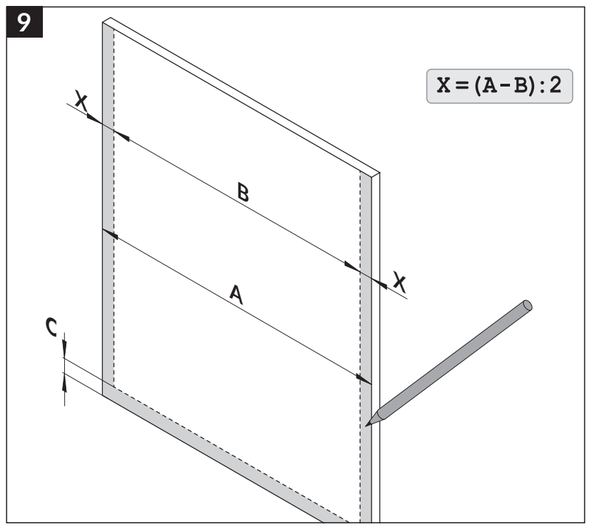

10

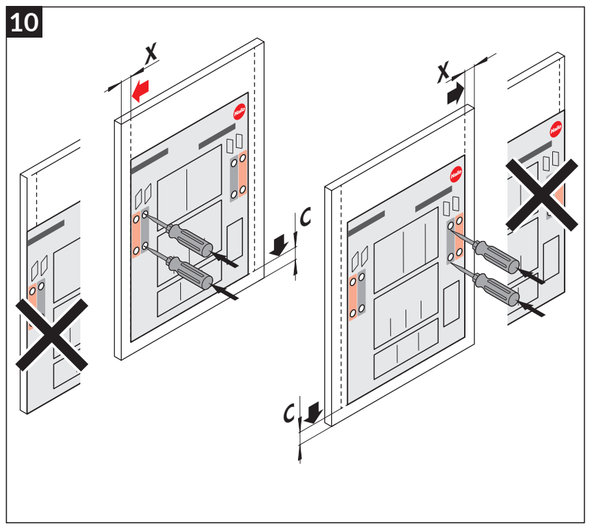

11

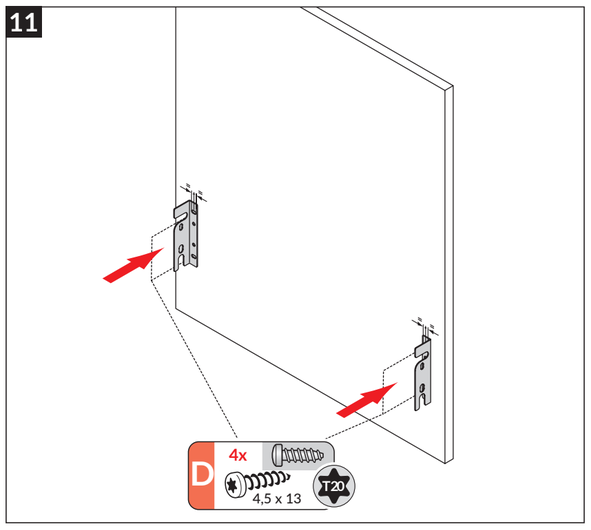

12

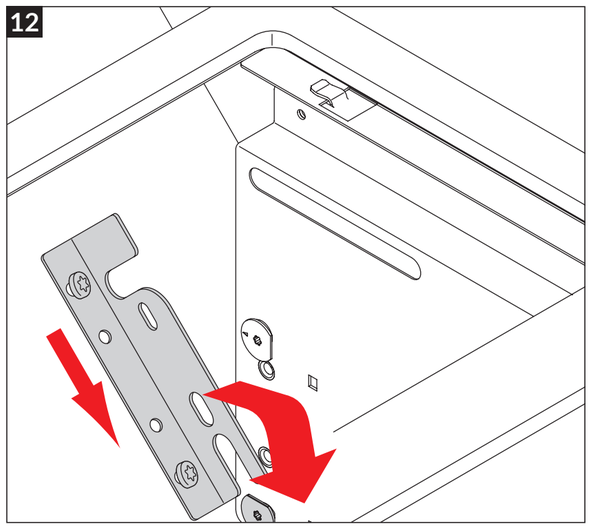

13

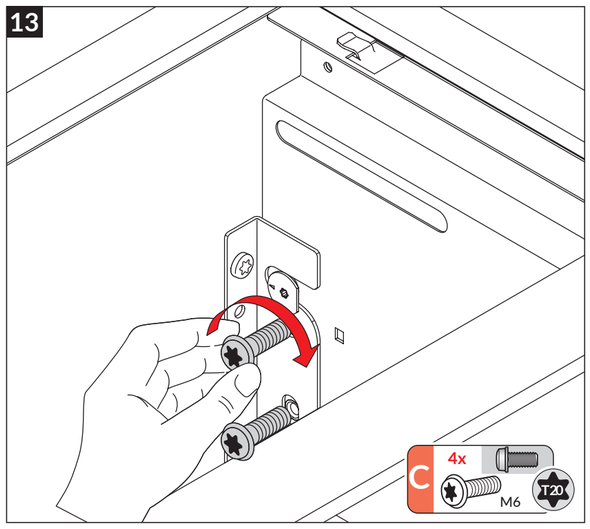

14

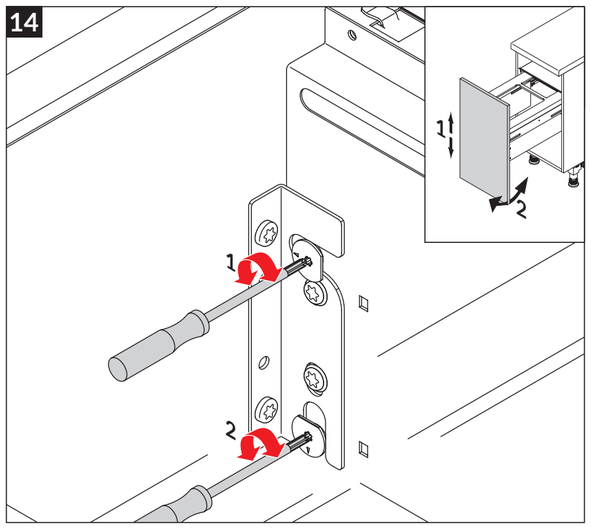

15

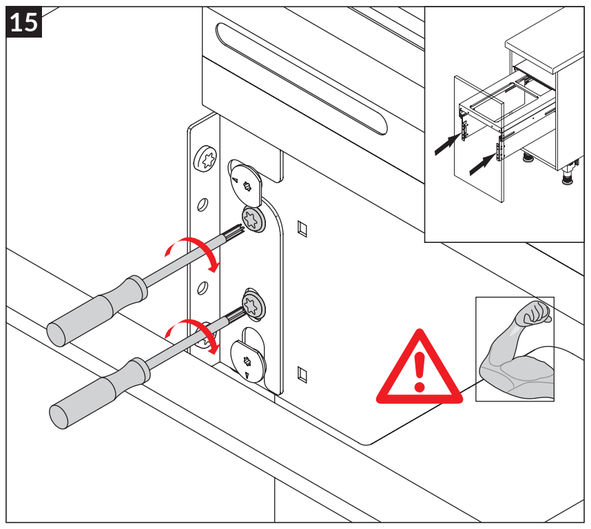

16

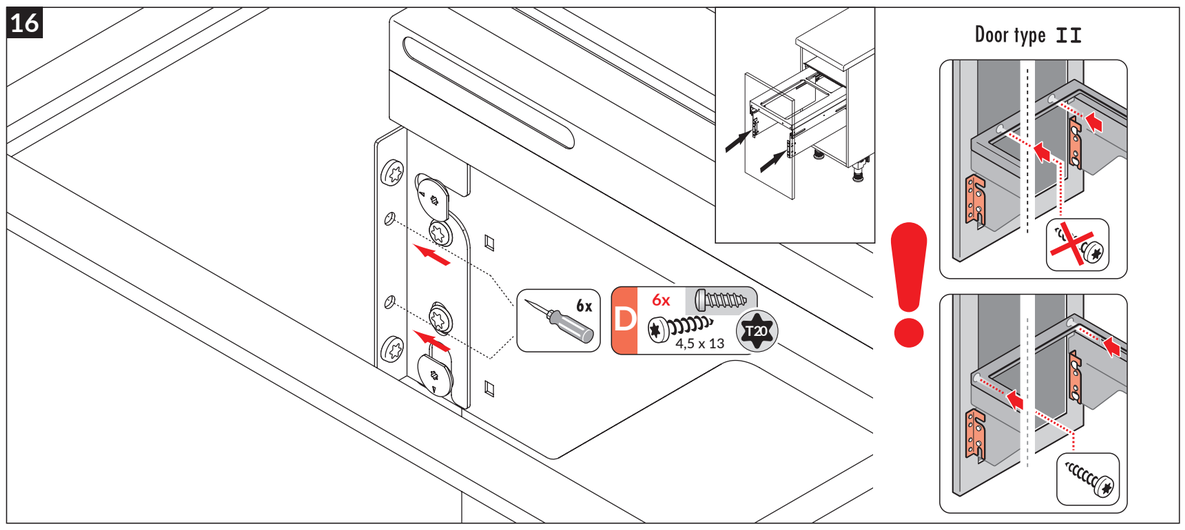

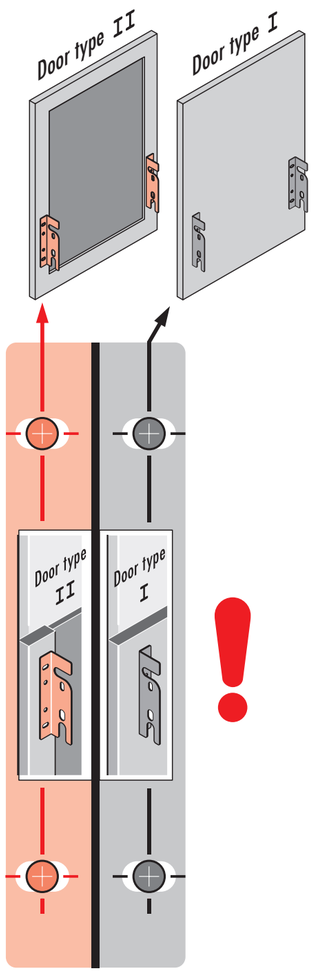

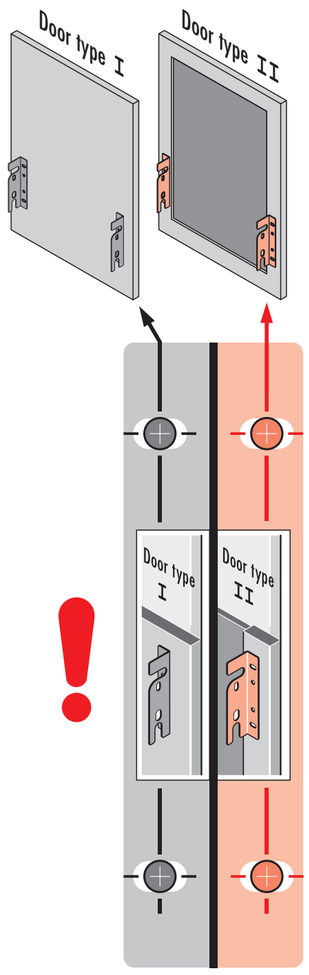

17

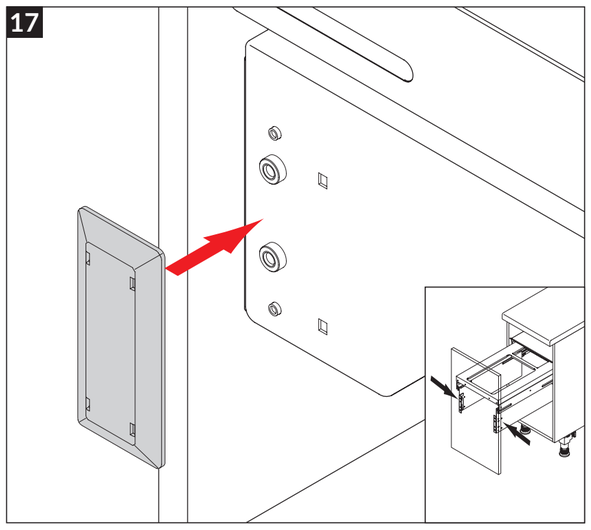

18

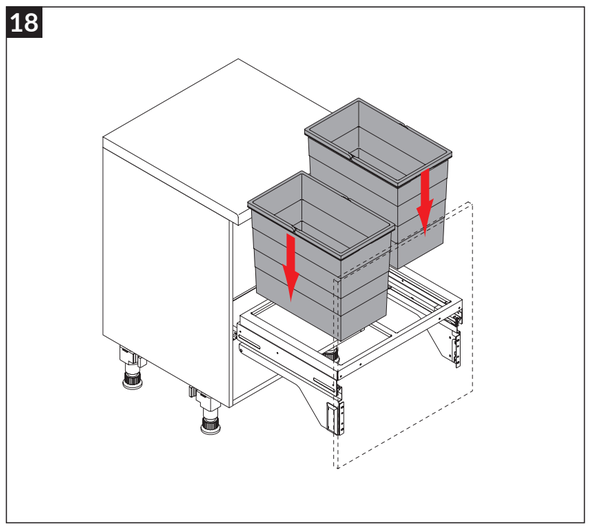

20

Nur handelsübliche, wasserlösliche Reinigungsmittel benutzen, keine aggressiven, scheuernden Mittel verwenden.

Use only standard water-soluble cleaning agents.
Do not use aggressive or scouring agents!

Utiliser uniquement des nettoyants courants solubles à l ‘eau, ne pas utiliser de nettoyants agressifs récurants.

Gebruik uitsluitend in de handel gebruikelijke, in water oplosbare schoonmaakmiddelen, gebruik geen agressieve, schurende middelen.

Utilizzare solo comuni detergenti in commercio, solubili in acqua. Non utilizzare prodotti aggressivi e abrasivi.

Utilizar exclusivamente limpiadores solubles en adua, de venta habitual. Noutilizar agentes corrosiivos ni agresivos.