Kalusteputki ovaali 360 mm 30x15 mm kromi

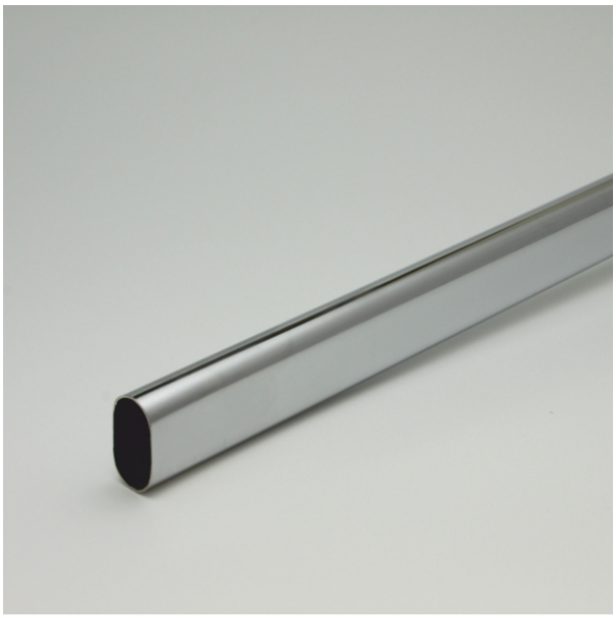

Tuotenro

E750170

Määrämittainen kromattu ovaaliputki 15x30 mm. Putken pituus
361mm. Materiaalivahvuus 0,8 mm.

Tekniset tiedot

Yksikkö:	kpl
Paino:	0,1750 kg (kilogramma)
Väri:	kromi
Leveys:	15
Korkeus:	30
Pituus:	360

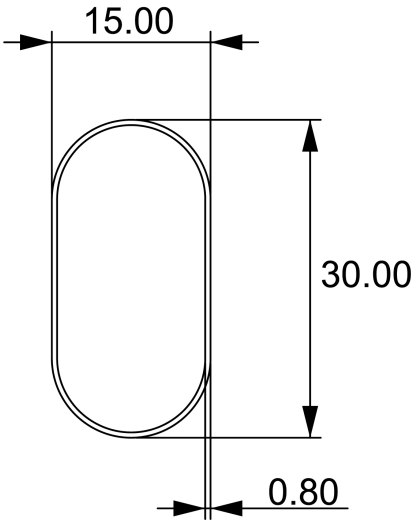

Tutustu tuotteeseen verkkokaupassa

HELATUKKU FINLAND OY
Yrittäjäntie 6
60100 Seinäjoki

puh 029 123 9400
fax 06-4144165
mail@helatukku.com